RPTSM

Seguridad Rejillas de Seguridad

Submittal

Características:

- Rejilla de seguridad media/alta para transferencia
- Placa frontal y posterior con perforaciones redondas
- Soldadura interior
- Barras de seguridad de 3/4" (opcional)
- Anclas para concreto (opcional)

Materiales y Acabados:

- Fabricada en lámina de acero
- Fabricada en acero inoxidable 304 (opcional)
- Colores de línea: blanco, blanco tablaroca o negro mate
- Pulido P4 (únicamente acero inoxidable)

Plano de Dimensiones:

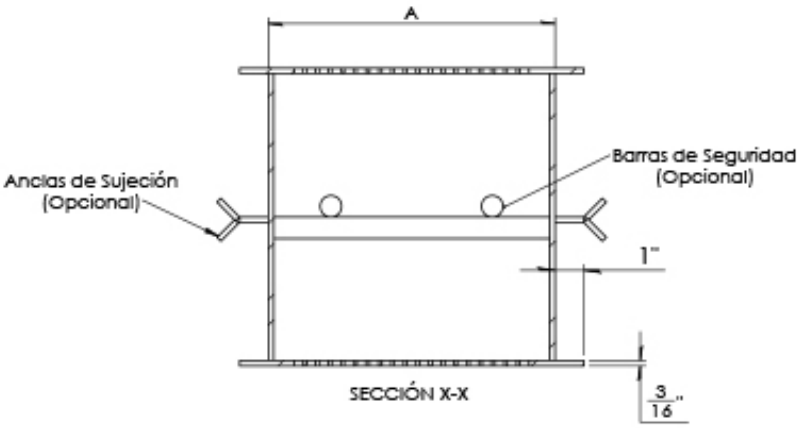

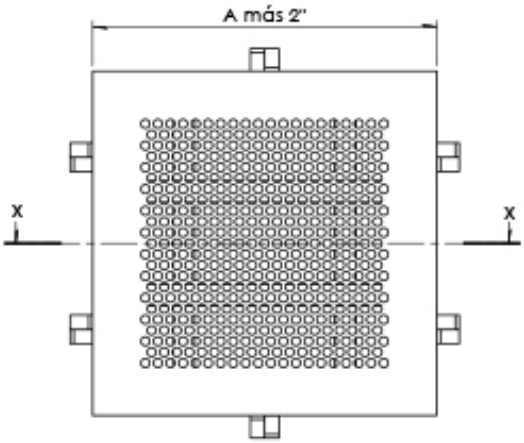

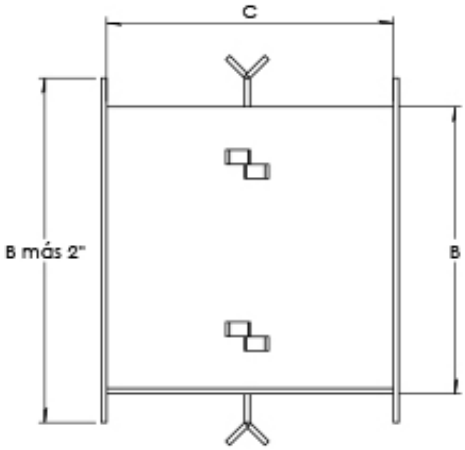

Tipo	Medida Requerida				
	A		B		C
	Mínima	Máxima	Mínima	Máxima	Largo Requerido
RPTSM	6	30	4	30	6, 8, 10, 12, y 18

Nombre de la obra:_____
Ubicación:_____
Arquitecto: _____
Ingeniero: _____
Contratista: _____

Presentado por:

Fecha:

Av. División del Norte N°76 Col. Memetla,
Cuajimalpa México. C.P. 05330 D.F.

www.innes.com.mx

Nota: Este submittal está diseñado para demostrar dimensiones generales de dicho producto. Los dibujos de este submittal no son elaborados con la intención de especificar aspectos exactos del producto. Estos dibujos no están a escala. Innes Aire S.A. de C.V. se reserva el derecho de hacer cambios sin previo permiso.

Ninguna parte de este documento podrá ser reproducida o retransmitida de cualquier forma; siendo estas: electrónicas o mecanografeadas; incluyendo fotocopiado, grabado y/o cualquier sistema de alojamiento de información sin previo permiso de INNES AIRE S.A. DE C.V.